03_TS136-SM2-XZ

АВЕСТА
ЛАЗЕРЫ И ОПТИЧЕСКИЕ СИСТЕМЫ

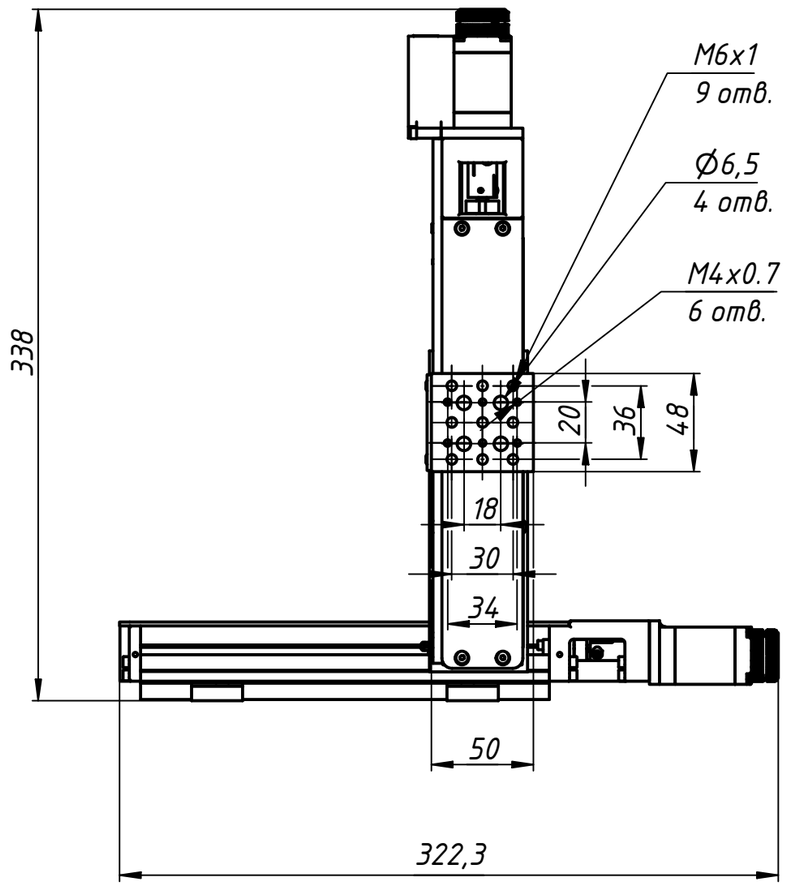

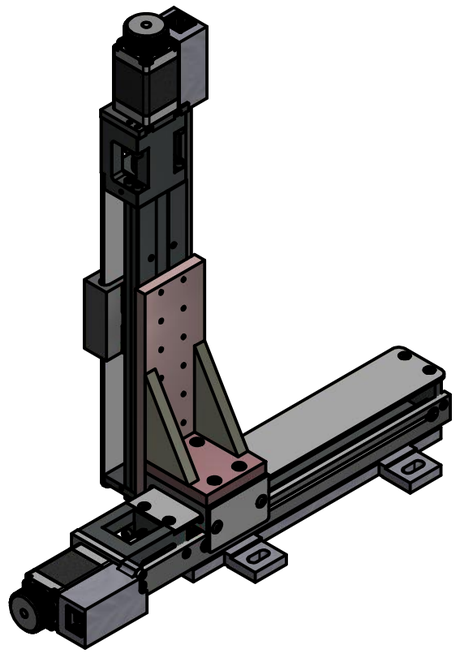

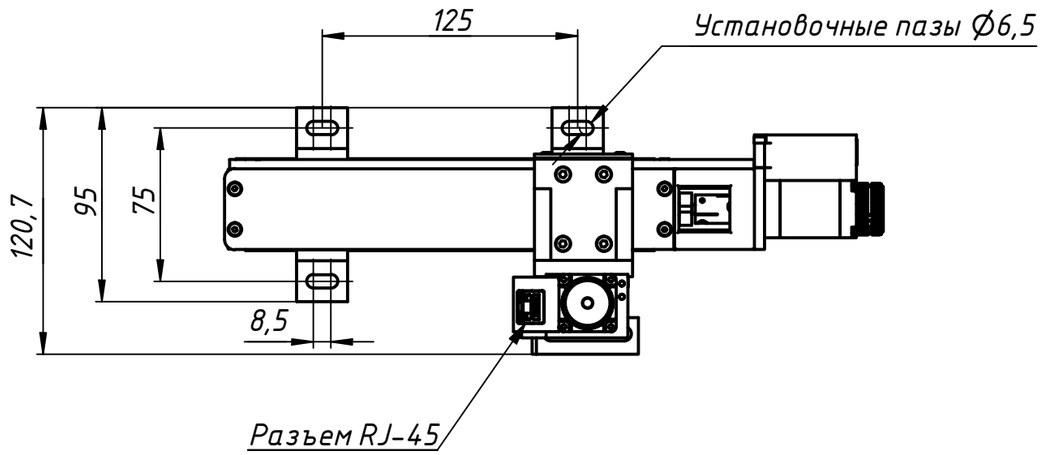

Моторизированный оптический транслятор TS136-SM2-XZ обеспечивает плавное перемещение и высокую точность позиционирования при управлении от компьютера.

Движение от шагового двигателя передается шарико-винтовой парой. Ограничивают движение две оптопары в крайних точках диапазона.

Два режима управления: ручное и автоматизированное.
Вручную управлять транслятором можно с помощью пульта из комплекта поставки.

Автоматизированно управлять транслятором можно с помощью компьютера и специальной программы из комплекта поставки.

					03_TS136-SM2-XZ		
Изм.	Лист	№ докум.	Подп.	Дата	Моторизированный оптический транслятор	Лит.	Масса: 1.9 / Масштаб: 1:3
Разраб.						Лист	Листов 1
Пров.						ООО "АВЕСТА-ПРОЕКТ"	
Т. контр.							
Нач.отд.							
Н. контр.							
Утв.							

Перв. примен. | Справ. № | Подп. и дата | Инв. № дубл. | Взам. инв. № | Подп. и дата | Инв. № подл.

Копировал | Формат А3